Schéma
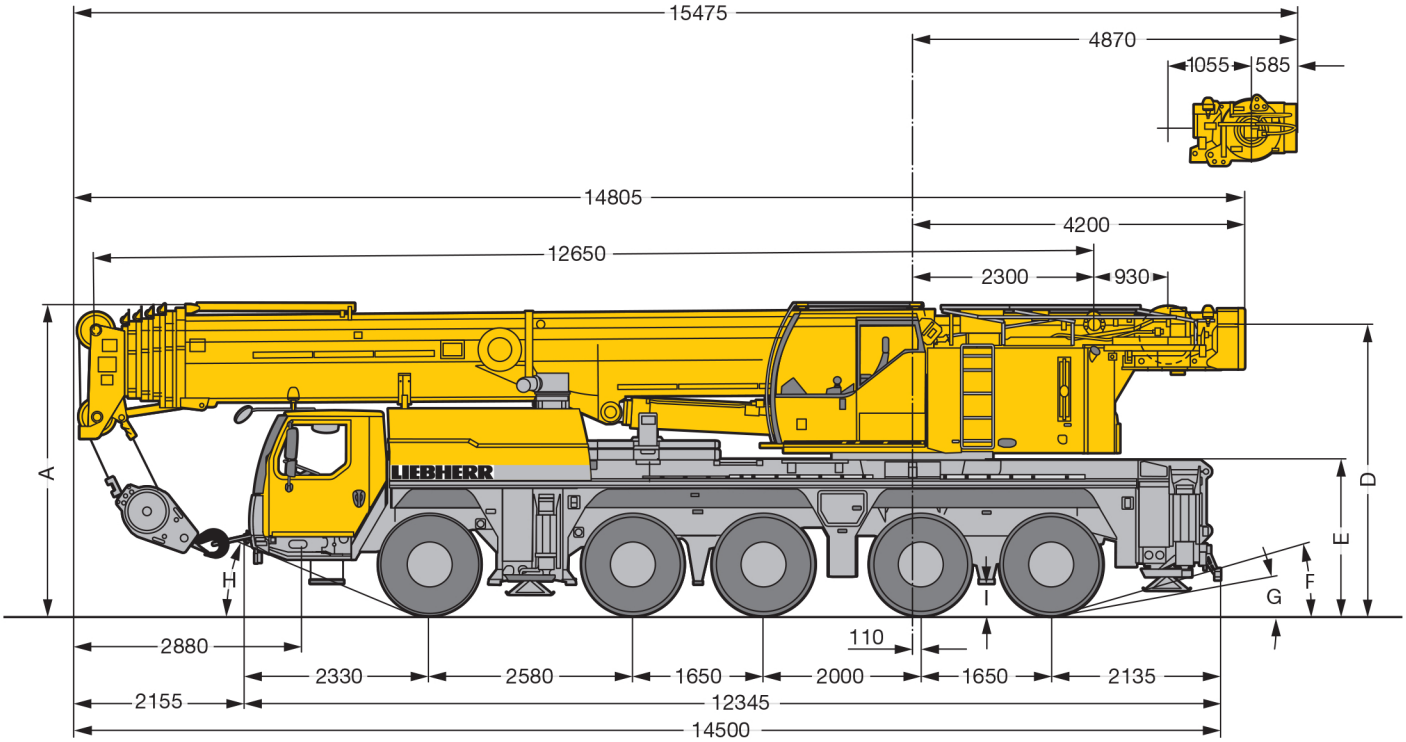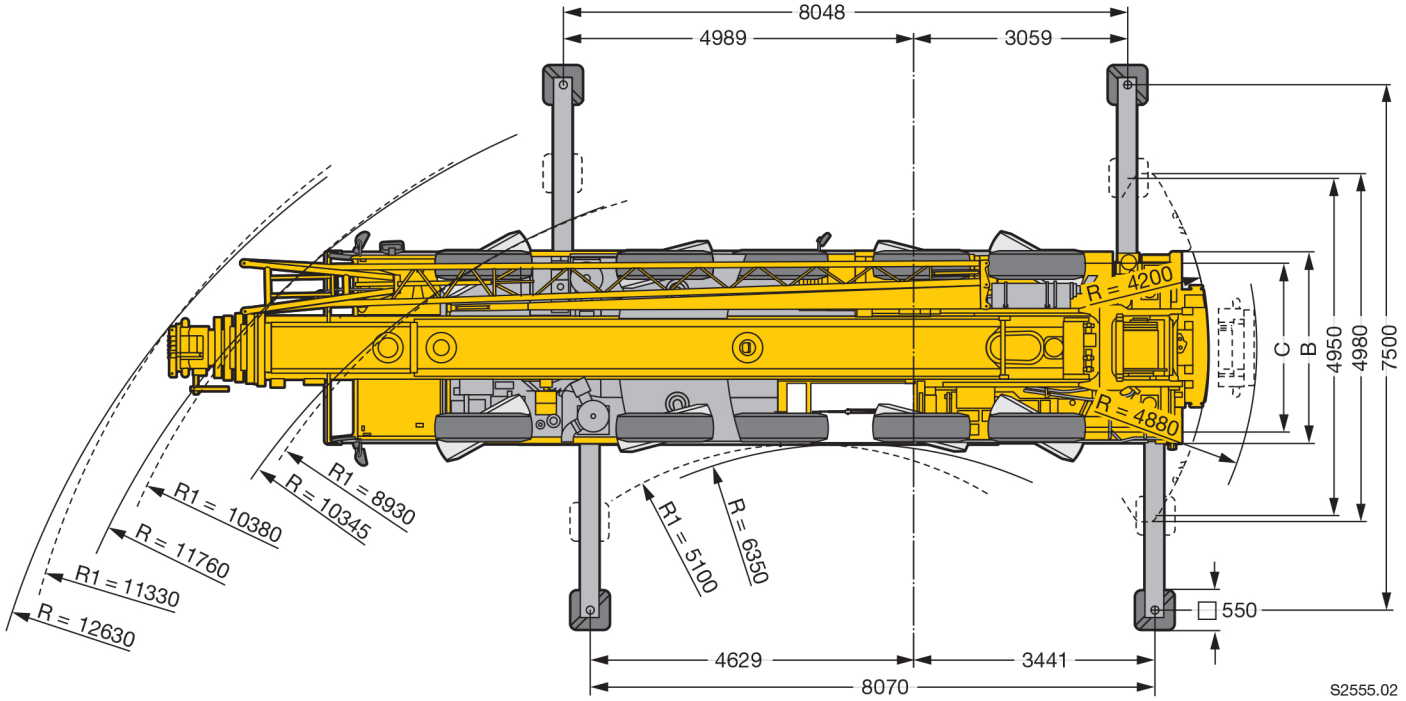
Technický nákres a rozměry jeřábu